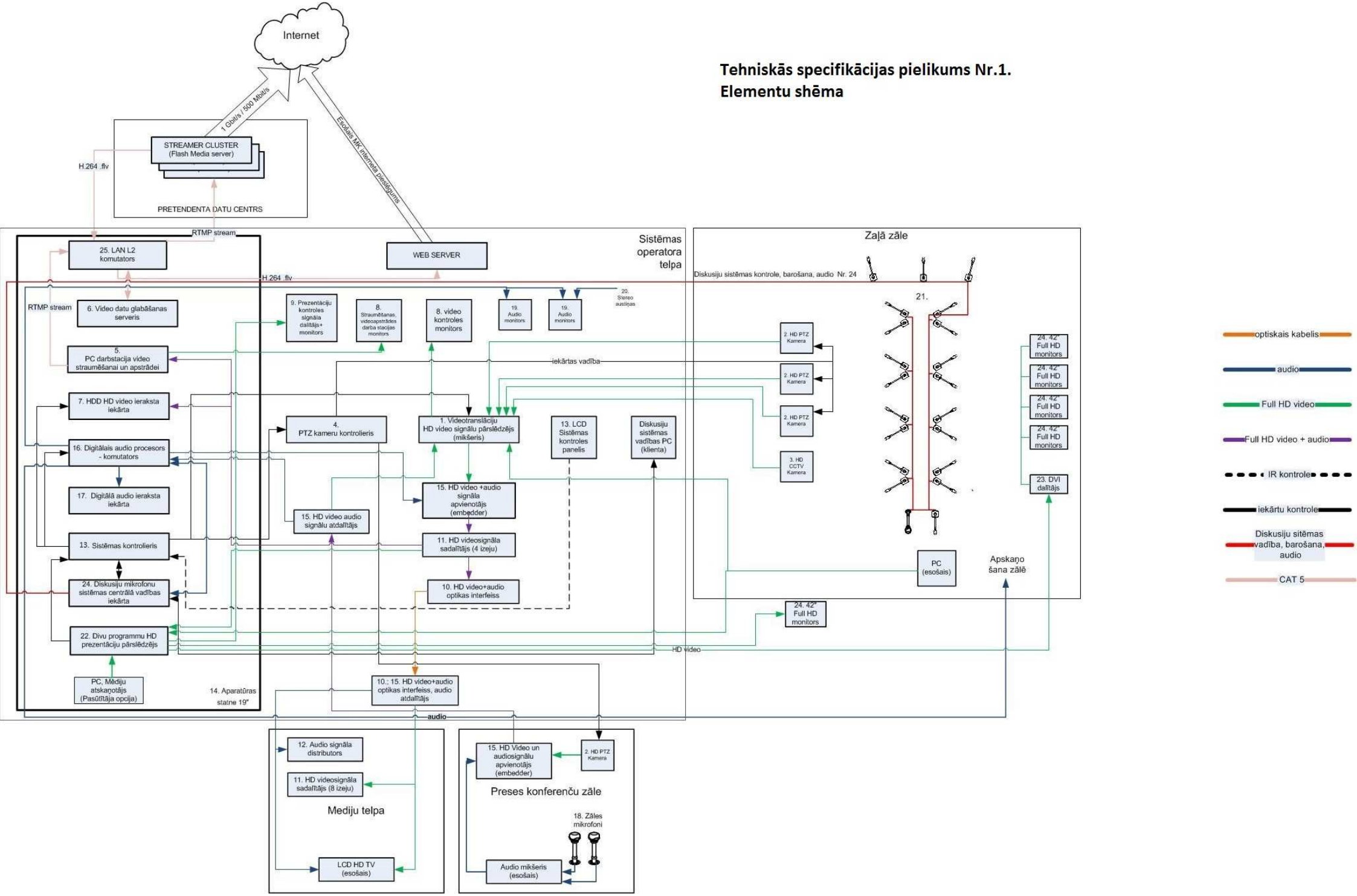Tehniskās specifikācijas pielikums Nr.1.
Elementu shēma